ԼՈՒՍԱՎՈՐՄԱՆ ՀԵՆԱՍՅՈՒՆ

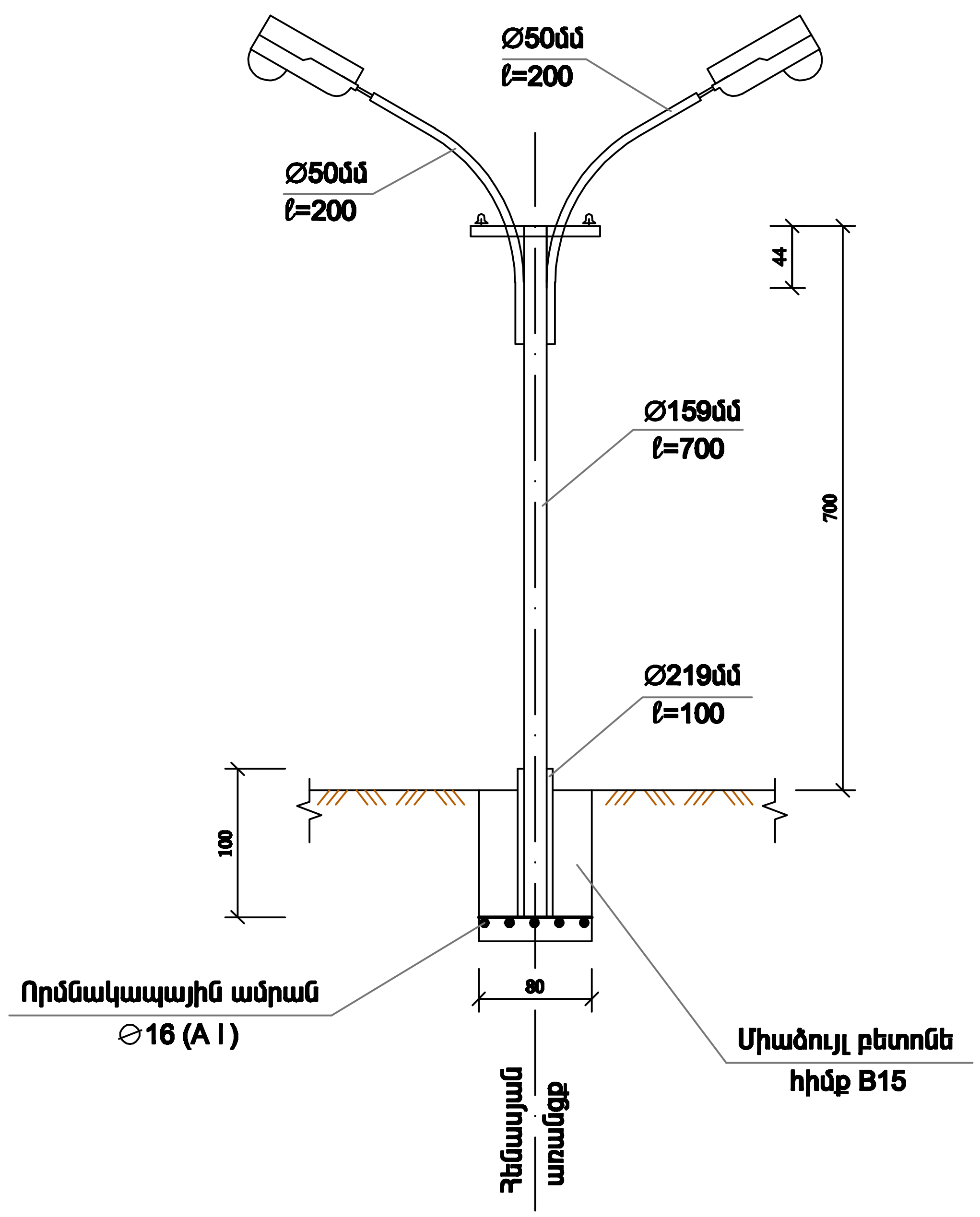

Փոսորակի տեսքը

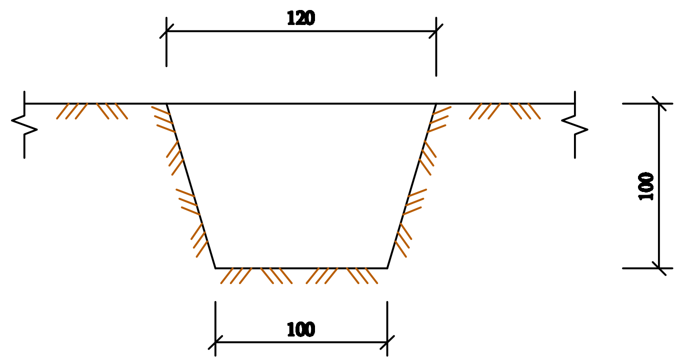

ՀԱՏԱԿԱԳԻԾ

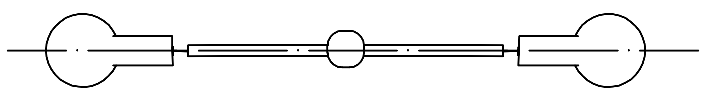

ԱՇԽԱՏԱՆՔՆԵՐԻ ԾԱՎԱԼՆԵՐԻ ԱՂՅՈՒՍԱԿ

Հ/հ	Աշխատանքի անվանումը	Չափի միավ.	Քանակը
1.	Մետաղական հենասյուն, d=159x5մմ, L=8.0մ	հատ	1
2.	Միաեղջյուր բազկակ d=50մմ, L=2x2մ	հատ	2
3.	Արտաքին լուսավորության լապտեր ЖКУ 250 Վտ պղնձե 3Ա դրոսելով	հատ	2
4.	Արտաքին լուսավորության լամպ ДНАТ 250 Վտ	հատ	2
5.	Լուսատուների լիցքավորում АППВ-2x2.5 հաղորդալարով	հատ	2
6.	Մեկուսիչ ճենապակե ТФ-20	հատ	2
7.	Հենասյուների ներկում	$մ^2$	4.0
8.	Անկյունակ 50x5մմ L=50սմ	հատ	1
9.	Որմնակապային ամրան Ø16	կգ	12.60
10.	Հիմնամասի պողպատե խողովակ d=219մմ, L=1.0մ	հատ	1
11.	Հիմքի միած. բետոնի տեղադրում B20 դասի:	$մ^3$	0.61

Ծանոթություն

1. Գծագրում տրված է արտաքին լուսավորության հենասյան և հիմքի կոնստրուկցիան:
2. Հենասյան կրող կոնստրուկցիան իրենից ներկայացնում է d=159մմ պողպատե խողովակ, որը տեղադրվում է հիմնամասի d=219մմ խողովակի մեջ և եռակցվում:
3. Որմնակապային ամրանները միմյանց միացվում են եռակցման միջոցով և ապա հիմնամասի խողովակին:
4. Հիմքը նախատեսված է իրականացնել B20 դասի բետոնից:
5. Չափերը տրված են «սմ»-ով:

ՏՆՕՐԵՆ	Ա. Առաքելյան		ԵՔ-ԲՀՀԱՇՁ-12/70	
Նախագծող	Է. Մարտիրոսյան		ք.Երևան, Կենտրոն վարչական շրջան Զավարյան 64 շենքի բակային տարածքի բարեկարգում	
			Լուսավորության հենասյուն	փուլ: ԱՆ, թերթ: 6, թերթեր: 6
			Բարեկարգում	«Արման Առաքելյան Շին» ՍՊԸ 2012թ.